VTL-E

Открытые градирни

Основные преимущества

- Небольшая высота
- Легкий монтаж
- Тихий

EUROVENT CERTIFIED PERFORMANCE
www.eurovent-certification.com

Характеристики VTL-E

Противоток, радиальный вентилятор, усиленная тяга

Диапазон мощности

3-130 л/с

Система раздачи воды

Под давлением

Максимальная температура воды на входе

55°C при стандартном наполнителе
65°C при альтернативном наполнителе

Типичные применения

- Малые и средние ОВКВ и промышленные применения
- Оборудование с чрезвычайно низкими требованиями по высоте
- Монтаж в помещениях
- Промышленная работа при высоких температурах
- Тесные помещения и установки, требующие только одного входа воздуха

Небольшая высота

- **Очень малая высота**: идеально устанавливается **на крышах** или в тесных нишах и помещениях.

Легкий монтаж

- Конденсаторы VTL-E собираются на заводе. Мы доставляем их **одним блоком** для **легкого подъема и установки на месте**.
- VTL-E предлагает высокую производительность и минимальный рабочий вес. **Сэкономьте на стальных опорах**, как под изделием, так и в самом здании - при установке на крыше.
- Впуск воздуха с одной стороны допускает монтаж **рядом со сплошными стенами**.
- Изделия можно устанавливать **в помещениях** благодаря радиальным вентиляторам, допускающим подсоединение к впускным или выпускным трубопроводам.

Идеален для тихой работы

- Изделия VTL-E включают **малошумные внутренние радиальные вентиляторы** для минимального шума при работе.
- Впуск воздуха с одной стороны и **более тихая задняя сторона градирни** используются в чувствительных в шуму местах.
- Уменьшите шум при работе еще больше с помощью разработанных на заводе и протестированных шумоглушителей или глушителей.

Круглогодичная надежная работа

- Различные устойчивые к коррозии материалы, включая уникальную Baltibond нового поколения для гарантированно долгого срока службы.
- Тепловая производительность градирен VTL-E тестирована и сертифицирована Eurovent.
- Опционная система привода Baltiguard для энергосбережения и меньшего шума во время малой нагрузки (ночью). Отличная дежурная система на случай отказа мотора.

Легкость обслуживания

- **Легкий доступ** ко всем механизмам, включая подшипники оси вентилятора.
- BACount - **пакеты листового наполнителя** для легкого и полного осмотра или очистки, что предотвращает необходимость полной замены пакетов наполнителя.

Интересует градирня VTL-E для охлаждения вашей оборотной воды?Свяжитесь с вашим местным представительством BAC для получения дополнительной информации.

Downloads

- VTL-E compilation pdf (RU)
- M - VTL-E (RU)
- R - VTL-E (RU)

VTL-E

Открытые градирни

Принцип работы

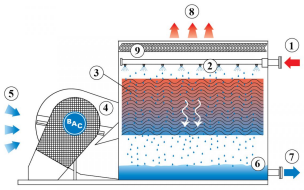

Теплая оборотная **вода (1)** от источника тепла поступает в **систему орошения (2)** наверху градирни, где она распределяется по **наполнителю** или поверхности теплопередачи **(3)**. Одновременно, **радиальный вентилятор (4)** системы подачи воздуха, расположенный в нижней части градирни, продувает наружный **воздух(5)** вверх через градирню. Когда теплая вода контактирует с холодным воздухом, последний нагревается, и часть воды испаряется, обеспечивая оптимальный перенос тепла. В **поддоне (6)** или бассейне градирни собирается **охлажденная вода (7)** , которая затем возвращается к источнику тепловой нагрузки. Теплый насыщенный **воздух (8)** покидает градирню через **каплеуловители (9),** которые удаляют из воздуха капельки воды.

Хотите использовать градирню VTL-E для охлаждения вашей оборотной воды?Свяжитесь с вашим местным представительством BAC для получения дополнительной информации.

VTL-E

Открытые градирни

Особенности конструкции

1. Выбор материала

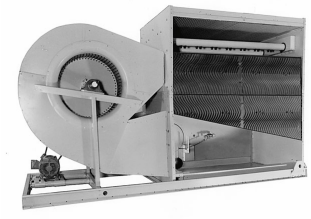

- Толстостенная сталь с горячим оцинкованием используется для наружных стальных панелей и структурных элементов имеющих защиту от коррозии Baltiplus.
- Дополнительной опцией является уникальная Baltibond нового поколения**.** Гибридное полимерное покрытие наносится перед сборкой на все компоненты изделия, изготовленные из стали с горячим оцинкованием.
- Опцией для работы в чрезвычайных условиях являются панели и структурные элементы из**нержавеющей стали** марки 304 или 316.
- Или экономичная альтернатива: **контактирующий с водой бассейн холодной воды из нержавеющей стали**. Его главные компоненты и сам бассейн изготовлены из нержавеющей стали. Остальное защищено системой защиты от коррозии Baltibond нового поколения.

2. Поверхность теплопередачи

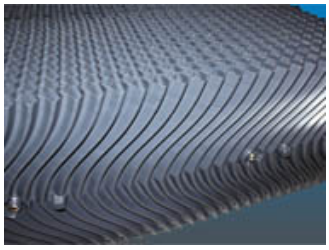

- Наша поверхность теплопередачи - это запатентованный наполнитель BACount. При всесторонних **лабораторных испытаниях тепловой производительности** он продемонстрировал надежную тепловую производительность градирни и предлагает вам непревзойденную эффективность системы.
- Мы разделяем пакет наполнителя на **компактные пачки,** которые легче извлекать и заменять. Каждая пачка состоит из отдельных листов наполнителя, которые легко извлечь для **тщательного осмотра и очистки**, устраняя тем самым необходимость в частой замене наполнителя.
- Это самозатухающий пластик, который не будет гнить, разлагаться или разрушаться.
- Для работы выше 55°C, испробуйте наш **опционный высокотемпературный наполнитель, выдерживающий температуру поступающей воды до 65°C.**

3. Система перемещения воздуха

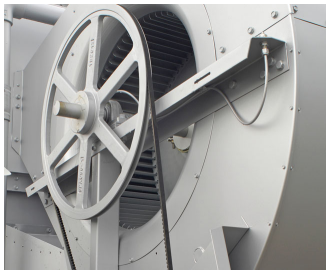

- С радиальным вентилятором с приводом от мотора и приводом с клиновым ремнем. Для обеспечения постоянно правильного выравнивания ремня можно легко снять все основание мотора. В сочетании с подшипниками вала вентилятора, рассчитанными на тяжелые условия работы, это гарантирует оптимальную и эффективность работы. Доступны одно- и многоскоростные моторы.
- Радиальный вентилятор(ы) изогнут вперед и почти бесшумен. Преодолейте внешнее статическое давление! Для впуска и выпуска воздуха используйте шумоглушители, воздуховоды и др, не теряя при этом тепловую производительность!
- Наши каплеуловители изготовлены из УФ-устойчивого пластика, который не гниет, не разлагается и не разрушается, а их эффективность испытана и сертифицирована Eurovent. Для оптимального доступа изнутри они собраны в удобные для обращения и съемные секции.
- Стальные каплеуловители, защищенные уникальной Baltibond нового поколения для оптимальной защиты от коррозии, также доступны для специфических применений.

4. Система распределения воды

Состоит из:

- Коллектора и оросительных ответвлений с широкими незабивающимися пластиковыми форсунками, зафиксированными резиновыми втулками. Как бассейн, так и форсунки и оросительные ответвления можно легко чистить и промывать.

- Бассейна холодной воды с:
  - сетчатыми фильтрами, которые легко вынимаются, и противовихревым устройством, которое также помогает остановить захваченный воздух
  - механическим узлом подпитки
  - круглым сервисным люком

Хотите узнать больше об особенностях конструкции VTL-E?
Свяжитесь с местным представительством BAC**.**

VTL-E

Открытые градирни

опций и аксессуаров

Смотрите ниже перечень основных опций и аксессуаров. Если аксессуар или опция, выбранные Вами, не перечислены ниже, обратитесь к представителю BAC в Вашем регионе.

Теплообменник снижения парения

Оребренный теплообменник устанавливается в выпускном потоке воздуха градирни и располагается последовательно за влажным теплообменником. Это **снижает или устраняет парение**. Узнайте больше

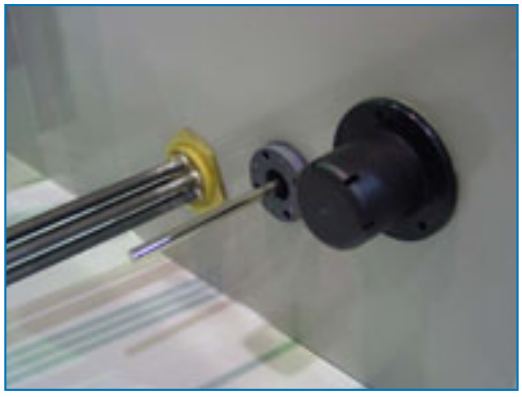

Комплект подогрева бассейна

Благодаря нашим установленным на заводе подогревателям, вода сохраняет температуру 4°C и **никогда не замерзает** , даже во время простоя оборудования и независимо от уличной температуры. Узнайте больше

Шумоподавление

Снижение шума в точках впуска и выпуска воздуха приближает нас к бесшумному холодильному оборудованию.

- Снижение шума, достигаемое с помощью шумоглушителей типа HS, идеально соответствует требованиям для **жилых** зон.
- Мощное снижение шума может быть достигнуто с помощью шумоглушителей типа HD, что делает их идеальными для **сельских** районов. Узнайте больше

Система привода Baltiguard

С ней вы можете эксплуатировать свою систему как имеющую двухскоростной мотор, но имеющую при этом дежурную резервную мощность**на случай какой-либо неисправности**. Узнайте больше

Комплект электроуправления уровнем воды

Для идеально точного контроля уровня воды замените стандартный механический клапан нашим электрическим контроллером уровня воды. Узнайте больше

Подключение внешнего поддона

Лучший способ **предотвратить замерзание поддона** - это использовать вспомогательный внешний поддон, расположенный в обогреваемом помещении. Выключение насоса циркуляции воды позволяет воде из системы распределения, а также из трубопроводов и поддона, свободно стечь во вспомогательный поддон. Узнайте больше

Выпускной колпак

Выпускные колпаки **снижают риск рециркуляции** в тесных помещениях, увеличивая скорость выбрасываемого воздуха, и могут быть использованы для подъема выбрасываемого воздуха над прилегающими стенами в соответствии с монтажными схемами. Узнайте больше

Демпферы принудительного закрытия

Используйте демпферы принудительного закрытия (ДПЗ), чтобы **свести к минимуму потери тепла из-за конвекции**, перекрыв воздушный поток через отключенную установку. Узнайте больше

Стальные каплеуловители

Стальные каплеуловители более **прочны,** чем их пластиковые альтернативы. Узнайте больше

Аварийный выключатель

Отключает электропитание моторов **по соображениям безопасности** на время осмотра или обслуживания. Узнайте больше

Прочистное отверстие

Прочистное отверстие **делает легким удаление грязи и осадка** из бассейна градирни во время очистки и промывки поддона. Узнайте больше

Фильтр

Сепараторы и фильтры с наполнителем эффективно **удаляют взвешенные в воде твердые частицы,** снижая расходы на чистку системы и оптимизируя результаты обработки воды. Фильтрация помогает поддерживать чистоту циркулирующей воды. Узнайте больше

Трубопровод очистителя поддона

Трубопровод очистителя поддона **предотвращает накопление осадка в бассейне холодной воды** изделия. Полная система трубопроводов, включая форсунки, монтируется в бассейне градирни **и далее подсоединяется к оборудованию фильтрации с отводным контуром**. Узнайте больше

Оборудование для обработки воды

Чтобы обеспечить правильный **уход за водой в градирне**, требуются устройства для контроля обработки воды. Это не только помогает защитить компоненты и пакет наполнителя, контролировать коррозию, известковый налет и запахи, но и предотвратить размножение в циркулирующей воде вредных бактерий, включая **легионеллу**. Узнайте больше

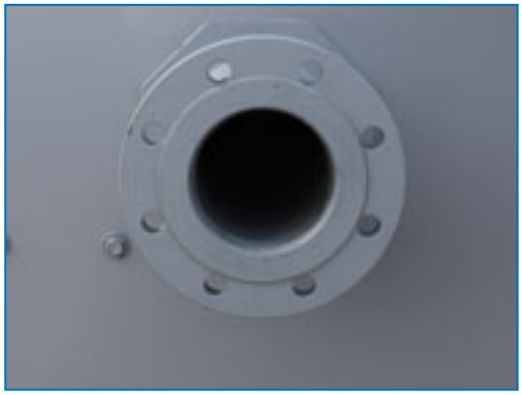

Фланцы

Фланцы облегчают **соединение трубопроводов** на месте монтажа. Узнайте больше

VTL-E

Открытые градирни

Технические данные

Примечание: Не использовать для конструирования. Пользоваться сертифицированными на заводе размерами и весами. Данная брошюра включает данные, действительные на момент публикации, которые следует подтвердить заново во время покупки. В интересах усовершенствования продукции технические характеристики, веса и размеры подлежат изменениям без предварительного уведомления.

Общие указания

1. Все соединения диаметром 100 мм и меньше резьбовые. Соединения диаметром более 100 мм имеют фаску для сварки.
2. Мощность вентилятора указана при ВСД 0 Па. При необходимости работать против внешнего статического давления до 125 Па, проконсультируйтесь в местном представительстве BAC по поводу размера и месторасположения.
3. Соединения подпитки, перелива, впуска, слива и дверца люка могут быть изготовлены на стороне, противоположной показанной; проконсультируйтесь в вашем представительстве BAC.
4. Высота изделий указана приблизительно, точные значения приведены на сертифицированных чертежах.
5. Брутто (транспортировочный) и рабочий вес указаны для изделий без принадлежностей, таких как шумоподавители, вытяжные колпаки и др. Чтобы узнать величину добавочного веса и самой тяжелой секции, смотрите заводские сертифицированные чертежи.

VTL-E производительность градирни при стандартных условиях

Последнее обновление: 31 August 2017

VTL-E 039G-137M

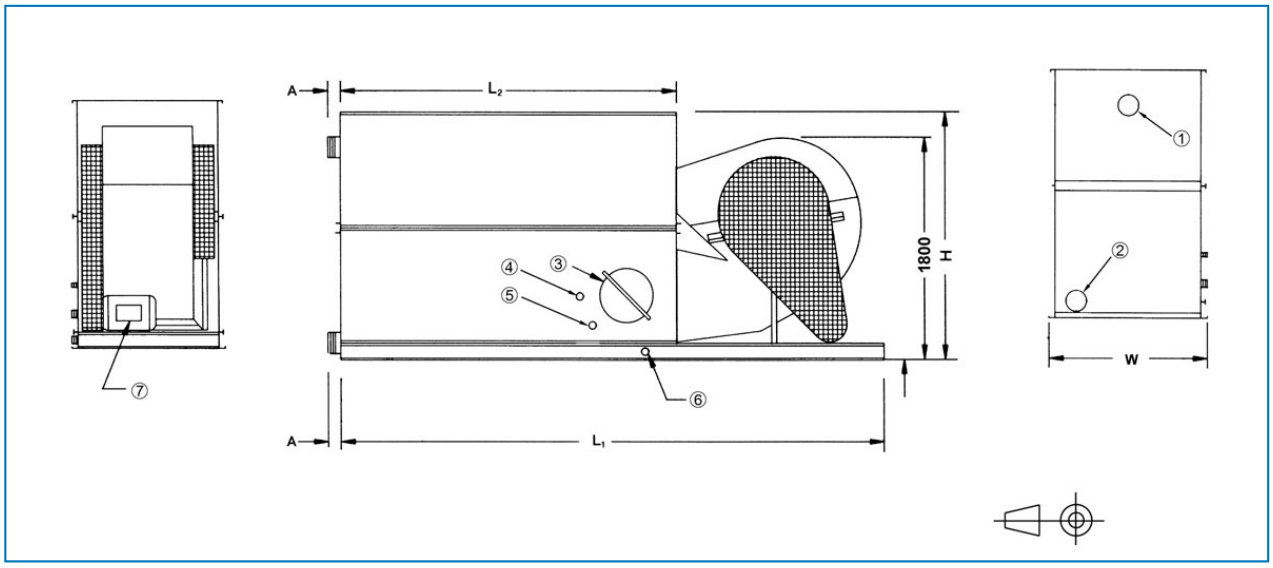

1. Впуск воды; 2. Выпуск воды; 3. Дверца люка; 4. Подпитка; 5. Перелив НД 50; 6. Слив НД 50; 7. Мотор вентилятора. Диаметр подсоединения перелива 80 мм для моделей VTL-E 086-L, VTL-E 094-M и от VTL-E 103-K до VTL-E 137-M

Модель	Вес (кг)			Размеры (мм)				Воздушный поток ($м^3$/с)	Мотор вентилятора (кВт)	Подача воды НД (мм)	Выпуск воды НД (мм)	Подпитка НД (мм)
	Рабочая масса (кг)	Брутто масса (кг)	Самая тяжелая секция, змеевик (кг)	L1	L2	W	H					
VTL-E 039-G	1200	720	720	3350	1820	1250	1560	7.0	(1x) 2.2	(1x) 100	(1x) 100	(1x) 25
VTL-E 045-H	1230	750	750	3350	1820	1250	1560	8.0	(1x) 4.0	(1x) 100	(1x) 100	(1x) 25
VTL-E 051-G	1279	799	799	3350	1820	1250	1990	6.3	(1x) 2.2	(1x) 100	(1x) 100	(1x) 25
VTL-E 059-H	1290	810	810	3350	1820	1250	1990	7.3	(1x) 4.0	(1x) 100	(1x) 100	(1x) 25
VTL-E 066-J	1320	840	840	3350	1820	1250	1990	8.1	(1x) 5.5	(1x) 100	(1x) 100	(1x) 25
VTL-E 072-K	1330	850	850	3350	1820	1250	1990	8.8	(1x) 7.5	(1x) 100	(1x) 100	(1x) 25
VTL-E 056-G	1369	889	889	3350	1820	1250	2480	5.632	(1x) 2.2	(1x) 100	(1x) 100	(1x) 25
VTL-E 065-H	1380	900	900	3350	1820	1250	2480	6.625	(1x) 4.0	(1x) 100	(1x) 100	(1x) 25
VTL-E 073-J	1401	921	921	3350	1820	1250	2480	7.537	(1x) 5.5	(1x) 100	(1x) 100	(1x) 25
VTL-E 079-K	1410	930	930	3350	1820	1250	2480	8.3	(1x) 7.5	(1x) 100	(1x) 100	(1x) 25
VTL-E 058-G	1688	978	978	4560	2730	1250	1990	7.149	(1x) 2.2	(1x) 150	(1x) 150	(1x) 25
VTL-E 067-H	1699	989	989	4560	2730	1250	1990	8.48	(1x) 4.0	(1x) 150	(1x) 150	(1x) 25
VTL-E 076-J	1720	1010	1010	4560	2730	1250	1990	9.7	(1x) 5.5	(1x) 150	(1x) 150	(1x) 25
VTL-E 082-K	1740	1030	1030	4560	2730	1250	1990	10.6	(1x) 7.5	(1x) 150	(1x) 150	(1x) 25
VTL-E 092-L	1773	1063	1063	4560	2730	1250	1990	11.789	(1x) 11.0	(1x) 150	(1x) 150	(1x) 25
VTL-E 066-G	1809	1099	1099	4560	2730	1250	2480	6.647	(1x) 2.2	(1x) 150	(1x) 150	(1x) 25
VTL-E 078-H	1820	1110	1110	4560	2730	1250	2480	8.007	(1x) 4.0	(1x) 150	(1x) 150	(1x) 25
VTL-E	1841	1131	1131	4560	2730	1250	2480	9.109	(1x) 5.5	(1x) 150	(1x) 150	(1x) 25

088-J												
VTL-E 095-K	1850	1140	1140	4560	2730	1250	2480	10.0	(1x) 7.5	(1x) 150	(1x) 150	(1x) 25
VTL-E 107-L	1883	1173	1173	4560	2730	1250	2480	11.36	(1x) 11.0	(1x) 150	(1x) 150	(1x) 25
VTL-E 117-M	1903	1193	1193	4560	2730	1250	2480	12.596	(1x) 15.0	(1x) 150	(1x) 150	(1x) 25
VTL-E 070-J	2008	1078	1078	5480	3650	1250	1560	11.11	(1x) 5.5	(1x) 150	(1x) 150	(1x) 25
VTL-E 077-K	2017	1087	1087	5480	3650	1250	1560	12.32	(1x) 7.5	(1x) 150	(1x) 150	(1x) 25
VTL-E 086-L	2050	1120	1120	5480	3650	1250	1560	14.0	(1x) 11.0	(1x) 150	(1x) 150	(1x) 25
VTL-E 094-M	2060	1130	1130	5480	3650	1250	1560	15.4	(1x) 15.0	(1x) 150	(1x) 150	(1x) 25
VTL-E 094-J	2141	1211	1211	5480	3650	1250	1990	10.763	(1x) 5.5	(1x) 150	(1x) 150	(1x) 25
VTL-E 103-K	2150	1220	1220	5480	3650	1250	1990	11.8	(1x) 7.5	(1x) 150	(1x) 150	(1x) 25
VTL-E 116-L	2180	1250	1250	5480	3650	1250	1990	13.3	(1x) 11.0	(1x) 150	(1x) 150	(1x) 25
VTL-E 126-M	2190	1260	1260	5480	3650	1250	1990	14.5	(1x) 15.0	(1x) 150	(1x) 150	(1x) 25
VTL-E 102-J	2278	1348	1348	5480	3650	1250	2480	10.212	(1x) 5.5	(1x) 150	(1x) 150	(1x) 25
VTL-E 111-K	2287	1357	1357	5480	3650	1250	2480	11.191	(1x) 7.5	(1x) 150	(1x) 150	(1x) 25
VTL-E 126-L	2320	1390	1390	5480	3650	1250	2480	12.8	(1x) 11.0	(1x) 150	(1x) 150	(1x) 25
VTL-E 137-M	2330	1400	1400	5480	3650	1250	2480	13.6	(1x) 15.0	(1x) 150	(1x) 150	(1x) 25

VTL-E

Открытые градирни

Технические данные

Примечание: Не использовать для конструирования. Пользоваться сертифицированными на заводе размерами и весами. Данная брошюра включает данные, действительные на момент публикации, которые следует подтвердить заново во время покупки. В интересах усовершенствования продукции технические характеристики, веса и размеры подлежат изменениям без предварительного уведомления.

Общие указания

1. Все соединения диаметром 100 мм и меньше резьбовые. Соединения диаметром более 100 мм имеют фаску для сварки.
2. Мощность вентилятора указана при ВСД 0 Па. При необходимости работать против внешнего статического давления до 125 Па, проконсультируйтесь в местном представительстве BAC по поводу размера и месторасположения.
3. Соединения подпитки, перелива, впуска, слива и дверца люка могут быть изготовлены на стороне, противоположной показанной; проконсультируйтесь в вашем представительстве BAC.
4. Высота изделий указана приблизительно, точные значения приведены на сертифицированных чертежах.
5. Брутто (транспортировочный) и рабочий вес указаны для изделий без принадлежностей, таких как шумоподавители, вытяжные колпаки и др. Чтобы узнать величину добавочного веса и самой тяжелой секции, смотрите заводские сертифицированные чертежи.

VTL-E производительность градирни при стандартных условиях

Последнее обновление: 31 August 2017

VTL-E 113J-272P

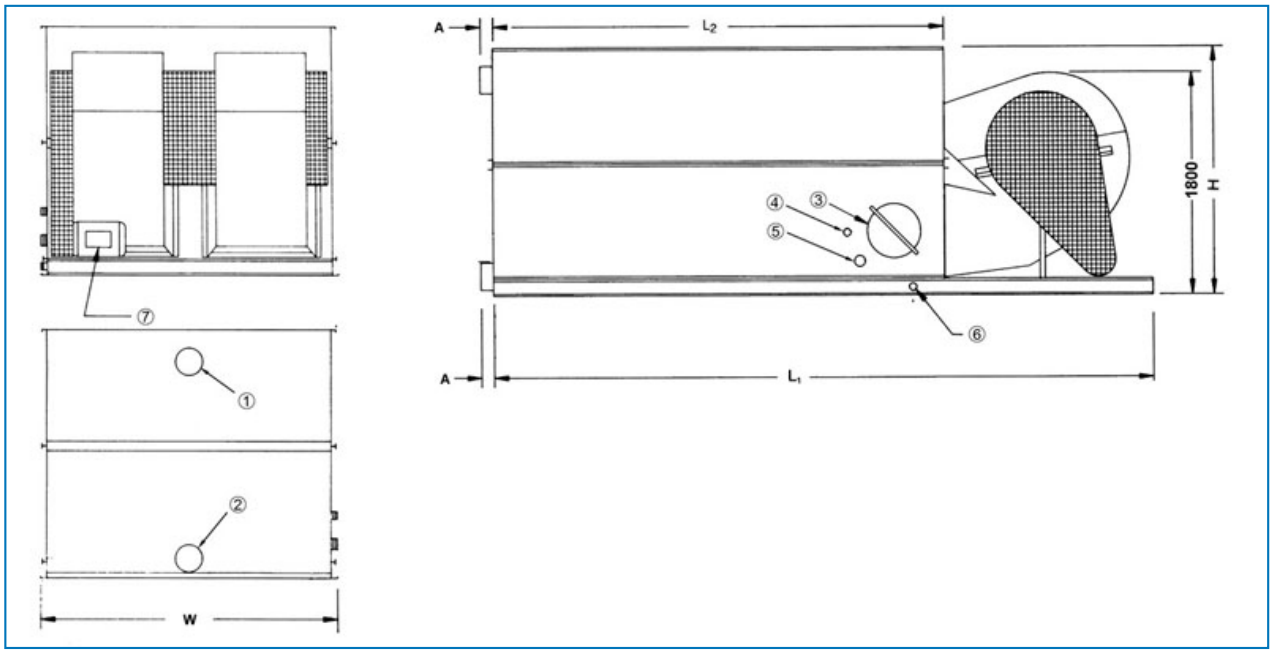

1. Впуск воды; 2. Выпуск воды; 3. Дверца люка; 4. Подпитка; 5. Перелив НД 80; 6. Слив НД 50. 7. Мотор вентилятора.

Модель	Вес (кг)			Размеры (мм)				Воздушный поток ($м^3$/с)	Мотор вентилятора (кВт)	Подача воды НД (мм)	Выпуск воды НД (мм)	Подпитка НД (мм)
	Рабочая масса (кг)	Брутто масса (кг)	Самая тяжелая секция, змеевик (кг)	L1	L2	W	H					
VTL-E 113-J	2958	1518	1518	4560	2730	2400	1560	15.798	(1x) 5.5	(1x) 200	(1x) 200	(1x) 40
VTL-E 124-K	2967	1527	1527	4560	2730	2400	1560	17.517	(1x) 7.5	(1x) 200	(1x) 200	(1x) 40
VTL-E 139-L	3000	1560	1560	4560	2730	2400	1560	19.9	(1x) 11.0	(1x) 200	(1x) 200	(1x) 40
VTL-E 152-M	3010	1570	1570	4560	2730	2400	1560	21.6	(1x) 15.0	(1x) 200	(1x) 200	(1x) 40
VTL-E 162-N	3049	1609	1609	4560	2730	2400	1560	23.24	(1x) 18.5	(1x) 200	(1x) 200	(1x) 40
VTL-E 139-J	3058	1628	1628	4560	2730	2400	1990	14.925	(1x) 5.5	(1x) 200	(1x) 200	(1x) 40
VTL-E 152-K	3067	1637	1637	4560	2730	2400	1990	16.549	(1x) 7.5	(1x) 200	(1x) 200	(1x) 40
VTL-E 171-O	3071	1631	1631	4560	2730	2400	1560	24.62	(1x) 22.0	(1x) 200	(1x) 200	(1x) 40
VTL-E 171-L	3100	1670	1670	4560	2730	2400	1990	18.8	(1x) 11.0	(1x) 200	(1x) 200	(1x) 40
VTL-E 185-M	3170	1740	1740	4560	2730	2400	1990	20.4	(1x) 15.0	(1x) 200	(1x) 200	(1x) 40
VTL-E 198-N	3190	1760	1760	4560	2730	2400	1990	21.8	(1x) 18.5	(1x) 200	(1x) 200	(1x) 40
VTL-E 209-O	3200	1770	1770	4560	2730	2400	1990	23.0	(1x) 22.0	(1x) 200	(1x) 200	(1x) 40
VTL-E 149-J	3279	1849	1849	4560	2730	2400	2480	13.888	(1x) 5.5	(1x) 200	(1x) 200	(1x) 40
VTL-E 164-K	3288	1858	1858	4560	2730	2400	2480	15.399	(1x) 7.5	(1x) 200	(1x) 200	(1x) 40
VTL-E 186-L	3321	1891	1891	4560	2730	2400	2480	17.623	(1x) 11.0	(1x) 200	(1x) 200	(1x) 40
VTL-E 201-M	3341	1911	1911	4560	2730	2400	2480	19.312	(1x) 15.0	(1x) 200	(1x) 200	(1x) 40
VTL-E 215-N	3380	1950	1950	4560	2730	2400	2480	20.8	(1x) 18.5	(1x) 200	(1x) 200	(1x) 40
VTL-E	3400	1970	1970	4560	2730	2400	2480	22.0	(1x) 22.0	(1x) 200	(1x) 200	(1x) 40

227-O												
VTL-E 183-L	3919	1999	1999	5480	3650	2400	1990	20.244	(1x) 11.0	(1x) 200	(1x) 200	(1x) 40
VTL-E 200-M	3939	2019	2019	5480	3650	2400	1990	22.28	(1x) 15.0	(1x) 200	(1x) 200	(1x) 40
VTL-E 214-N	3978	2058	2058	5480	3650	2400	1990	23.906	(1x) 18.5	(1x) 200	(1x) 200	(1x) 40
VTL-E 225-O	4000	2080	2080	5480	3650	2400	1990	25.5	(1x) 22.0	(1x) 200	(1x) 200	(1x) 40
VTL-E 204-L	4051	2151	2151	5480	3650	2400	2480	19.68	(1x) 11.0	(1x) 200	(1x) 200	(1x) 40
VTL-E 222-M	4071	2171	2171	5480	3650	2400	2480	21.489	(1x) 15.0	(1x) 200	(1x) 200	(1x) 40
VTL-E 245-P	4080	2180	2180	5480	3650	2400	1990	27.8	(1x) 30.0	(1x) 200	(1x) 200	(1x) 40
VTL-E 238-N	4110	2210	2210	5480	3650	2400	2480	23.4	(1x) 18.5	(1x) 200	(1x) 200	(1x) 40
VTL-E 250-O	4274	2374	2374	5480	3650	2400	2480	24.446	(1x) 22.0	(1x) 200	(1x) 200	(1x) 40
VTL-E 272-P	4310	2410	2410	5480	3650	2400	2480	26.8	(1x) 30.0	(1x) 200	(1x) 200	(1x) 40

VTL-E

Открытые градирни

Технические данные

Примечание: Не использовать для конструирования. Пользоваться сертифицированными на заводе размерами и весами. Данная брошюра включает данные, действительные на момент публикации, которые следует подтвердить заново во время покупки. В интересах усовершенствования продукции технические характеристики, веса и размеры подлежат изменениям без предварительного уведомления.

Общие указания

1. Все соединения диаметром 100 мм и меньше резьбовые. Соединения диаметром более 100 мм имеют фаску для сварки.
2. Мощность вентилятора указана при ВСД 0 Па. При необходимости работать против внешнего статического давления до 125 Па, проконсультируйтесь в местном представительстве BAC по поводу размера и месторасположения.
3. Соединения подпитки, перелива, впуска, слива и дверца люка могут быть изготовлены на стороне, противоположной показанной; проконсультируйтесь в вашем представительстве BAC.
4. Высота изделий указана приблизительно, точные значения приведены на сертифицированных чертежах.
5. Брутто (транспортировочный) и рабочий вес указаны для изделий без принадлежностей, таких как шумоподавители, вытяжные колпаки и др. Чтобы узнать величину добавочного веса и самой тяжелой секции, смотрите заводские сертифицированные чертежи.

VTL-E производительность градирни при стандартных условиях

Последнее обновление: 31 August 2017

Шумоподавление HD

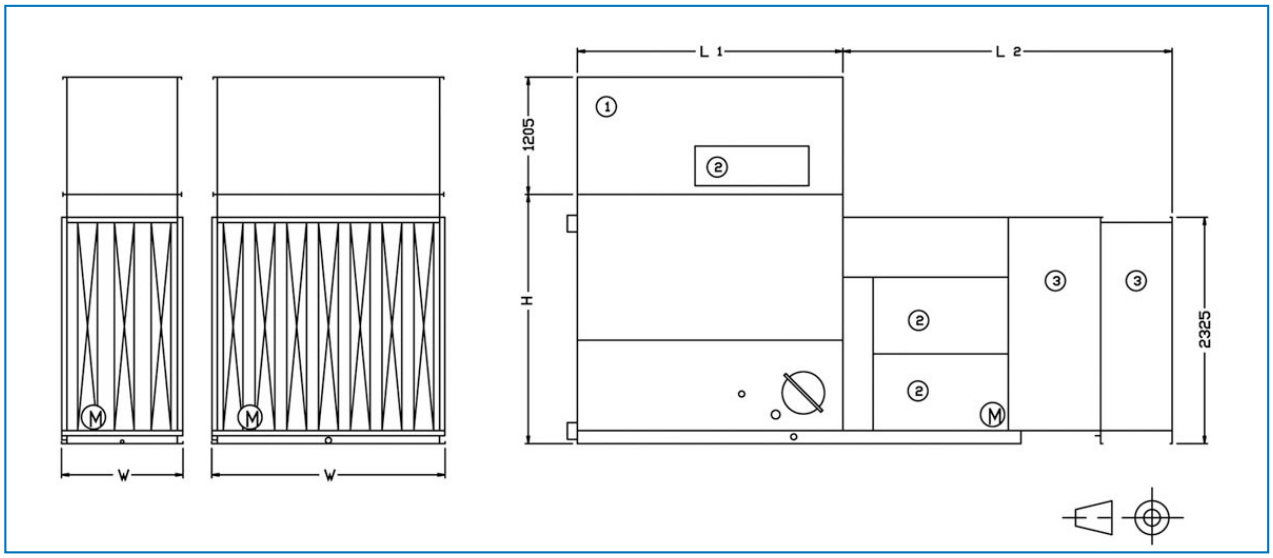

1. Выпускной шумоподавитель; 2. Дверца люка; 3. Впускной шумоподавитель; H & W: высота и ширина изделия (см. технические данные).

Номер модели	Размеры (мм)		Вес (кг)		
	L2	L	Впускной	Выпускной	Всего
VTL-E 039 G - 079 K	3125	1820	655	235	890
VTL-E 076 J - 095 K	3375	2730	660	315	975
VTL-E 086 L - 137 M	3375	3650	660	385	1045
VTL-E 139 L - 227 O	3375	2730	980	500	1480
VTL-E 225 O - 272 P	3375	3650	980	605	1585

VTL-E

Открытые градирни

Технические данные

Примечание: Не использовать для конструирования. Пользоваться сертифицированными на заводе размерами и весами. Данная брошюра включает данные, действительные на момент публикации, которые следует подтвердить заново во время покупки. В интересах усовершенствования продукции технические характеристики, веса и размеры подлежат изменениям без предварительного уведомления.

Общие указания

1. Все соединения диаметром 100 мм и меньше резьбовые. Соединения диаметром более 100 мм имеют фаску для сварки.
2. Мощность вентилятора указана при ВСД 0 Па. При необходимости работать против внешнего статического давления до 125 Па, проконсультируйтесь в местном представительстве BAC по поводу размера и месторасположения.
3. Соединения подпитки, перелива, впуска, слива и дверца люка могут быть изготовлены на стороне, противоположной показанной; проконсультируйтесь в вашем представительстве BAC.
4. Высота изделий указана приблизительно, точные значения приведены на сертифицированных чертежах.
5. Брутто (транспортировочный) и рабочий вес указаны для изделий без принадлежностей, таких как шумоподавители, вытяжные колпаки и др. Чтобы узнать величину добавочного веса и самой тяжелой секции, смотрите заводские сертифицированные чертежи.

VTL-E производительность градирни при стандартных условиях

Последнее обновление: 31 August 2017

Шумоподавление HS

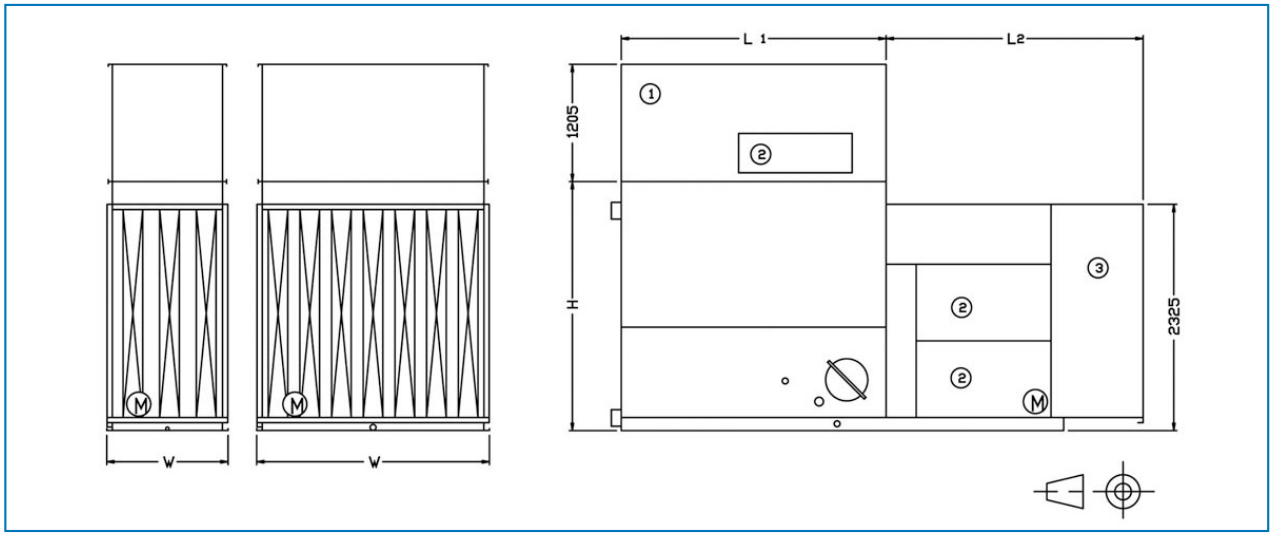

1. Выпускной шумоподавитель; 2. Дверца люка; 3. Впускной шумоподавитель; H & W: высота и ширина изделия (см. технические данные).

Номер модели	Размеры (мм)		Вес (кг)		
	L2	L	Впускной	Выпускной	Всего
VTL-E 039 G - 079 K	2390	1820	460	215	675
VTL-E 076 J - 095 K	2640	2730	465	295	760
VTL-E 086 L - 137 M	2640	3650	465	365	830
VTL-E 139 L - 227 O	2640	2730	665	465	1130
VTL-E 225 O - 272 P	2640	3650	665	565	1230

VTL-E

Открытые градирни

Технические данные

Примечание: Не использовать для конструирования. Пользоваться сертифицированными на заводе размерами и весами. Данная брошюра включает данные, действительные на момент публикации, которые следует подтвердить заново во время покупки. В интересах усовершенствования продукции технические характеристики, веса и размеры подлежат изменениям без предварительного уведомления.

Общие указания

1. Все соединения диаметром 100 мм и меньше резьбовые. Соединения диаметром более 100 мм имеют фаску для сварки.
2. Мощность вентилятора указана при ВСД 0 Па. При необходимости работать против внешнего статического давления до 125 Па, проконсультируйтесь в местном представительстве BAC по поводу размера и месторасположения.
3. Соединения подпитки, перелива, впуска, слива и дверца люка могут быть изготовлены на стороне, противоположной показанной; проконсультируйтесь в вашем представительстве BAC.
4. Высота изделий указана приблизительно, точные значения приведены на сертифицированных чертежах.
5. Брутто (транспортировочный) и рабочий вес указаны для изделий без принадлежностей, таких как шумоподавители, вытяжные колпаки и др. Чтобы узнать величину добавочного веса и самой тяжелой секции, смотрите заводские сертифицированные чертежи.

VTL-E производительность градирни при стандартных условиях

Последнее обновление: 31 August 2017

Шумоподавление VS

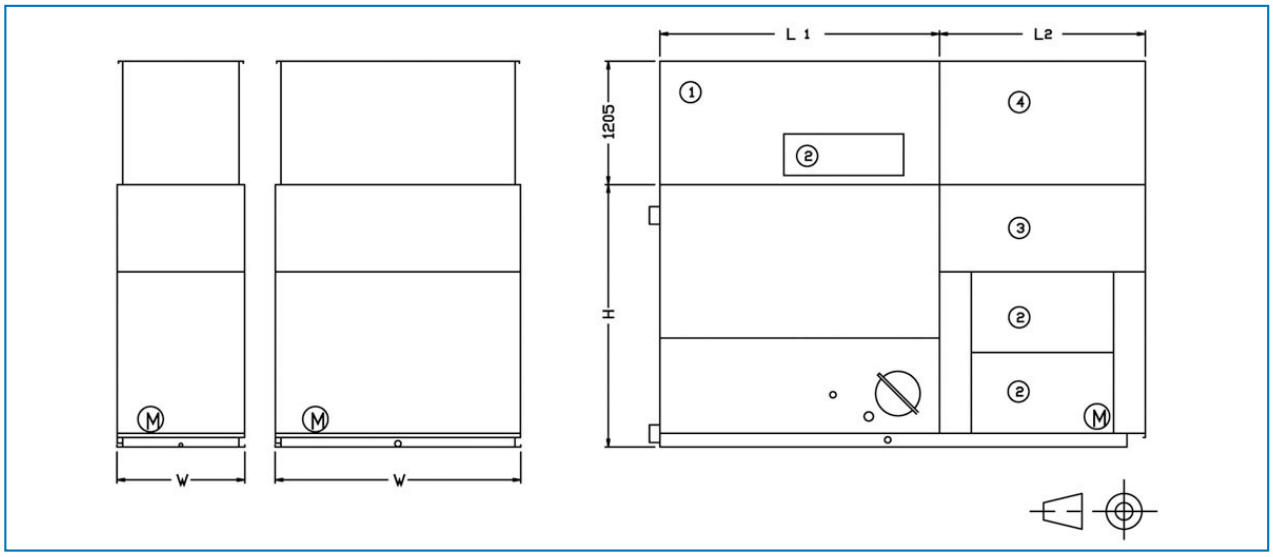

1. Выпускной шумоподавитель; 2. Дверца люка; 3. Впускной шумоподавитель; 4. Вентиляционная камера; H & W: высота и ширина изделия (см. технические данные).

Номер модели	Размеры (мм)		Вес (кг)		
	L2	L	Впускной	Выпускной	Всего
VTL-E 039 G - 079 K	2010	1820	N.A.	N.A.	725
VTL-E 076 J - 095 K	2010	2730	N.A.	N.A.	830
VTL-E 086 L - 137 M	2010	3650	N.A.	N.A.	915
VTL-E 139 L - 227 O	2010	2730	N.A.	N.A.	1205
VTL-E 225 O - 272 P	2010	3650	N.A.	N.A.	1310